# AMBIA-LINE

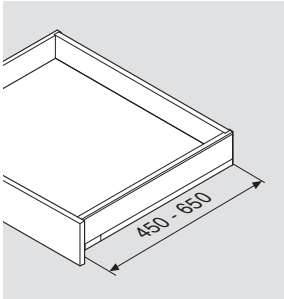


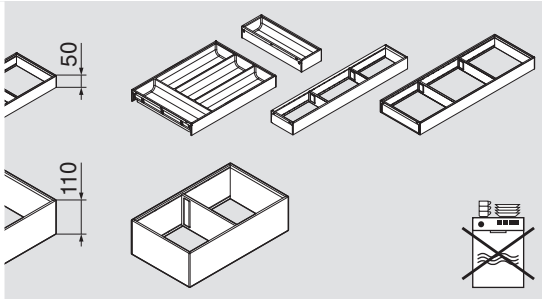


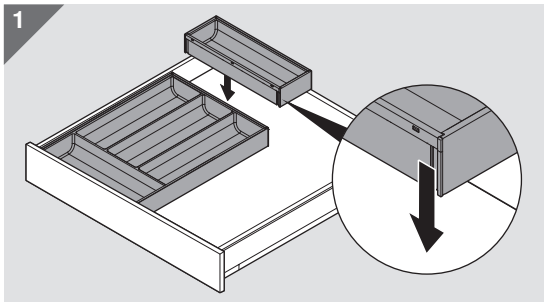


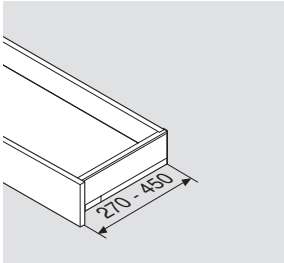


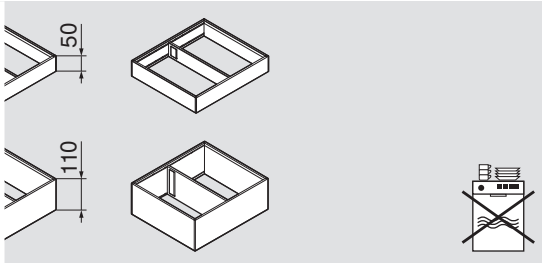

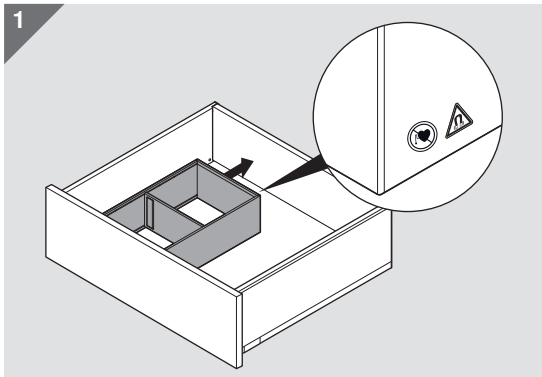


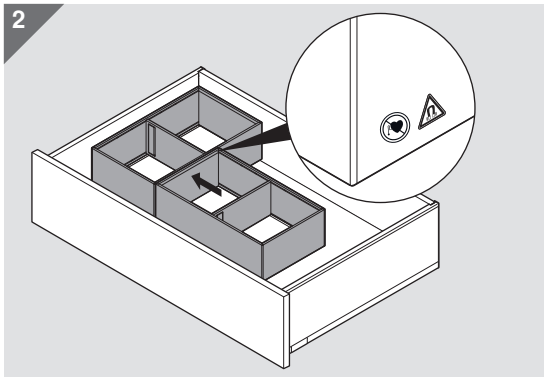


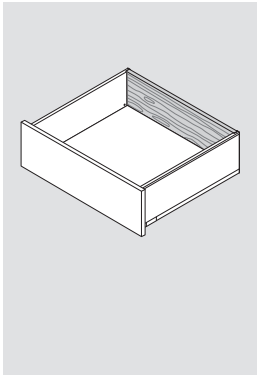

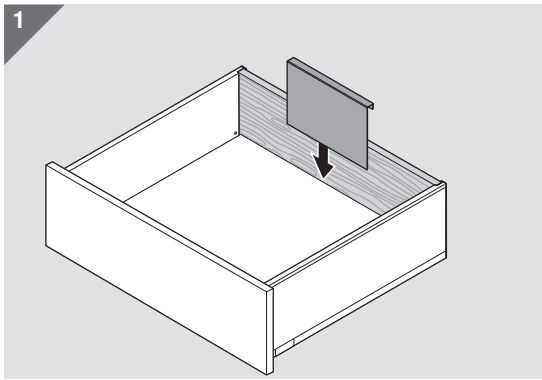


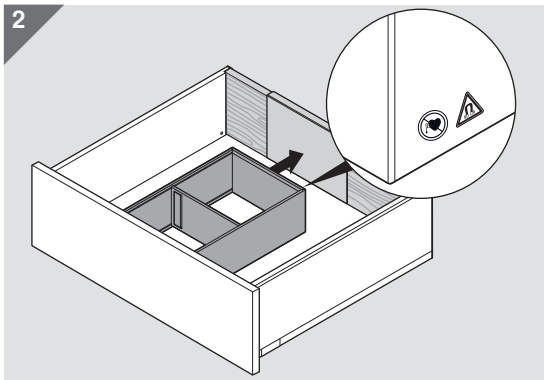


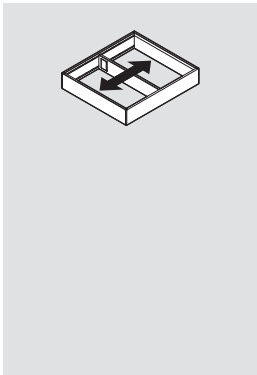

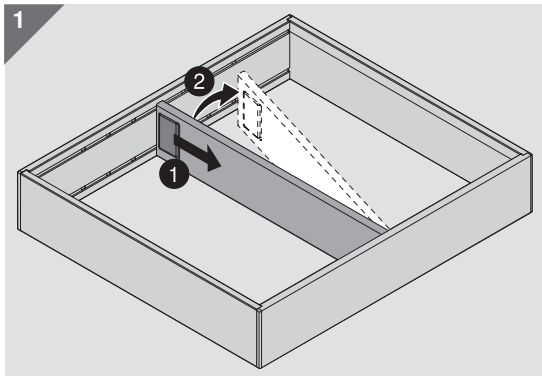


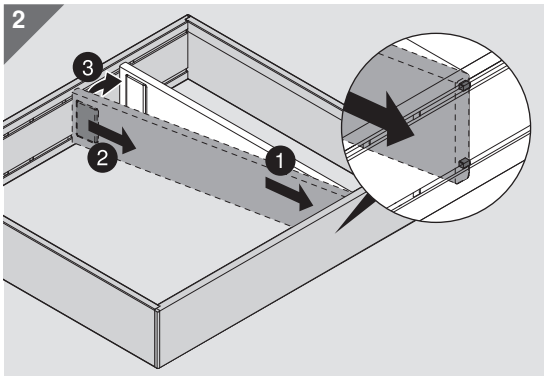


BAU0031627333 · IDX:02 · IDNR: 651.429.6 · MA-606/1ML 04.13 · Copyright Blum

Julius Blum GmbH, Beschlägefabrik, 6973 Höchst, Austria, Tel.: +43 5578 705-0, Fax: +43 5578 705-44, E-Mail: info@blum.com, www.blum.com