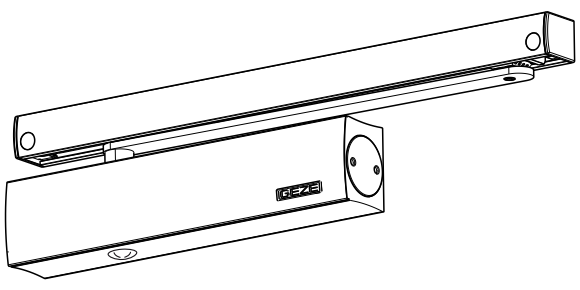

TS 5000 ECline

DE Montageanleitung
GB Mounting instructions
FR Instructions de montage

GEZE

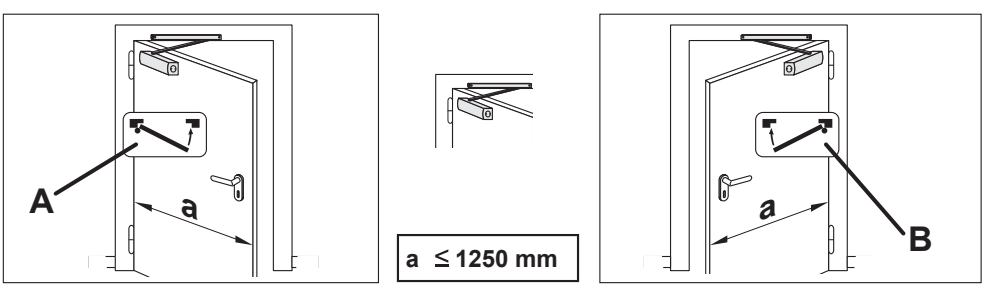

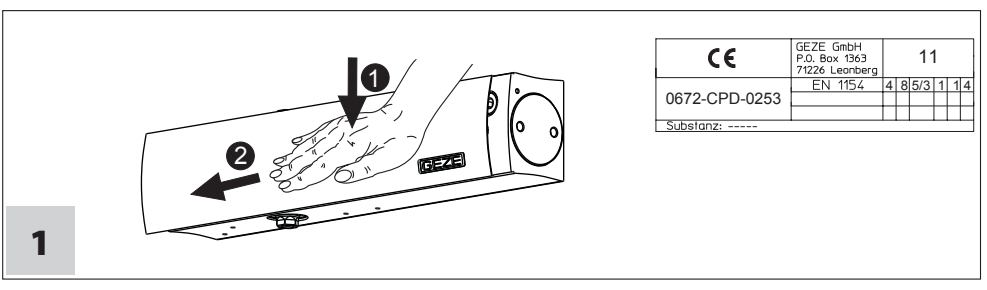

CE	GEZE GmbH P.O. Box 1363 71226 Leonberg	11
0672-CPD-0253	EN 1154	4 8 5/3 1 1 4
Substanz: -----		

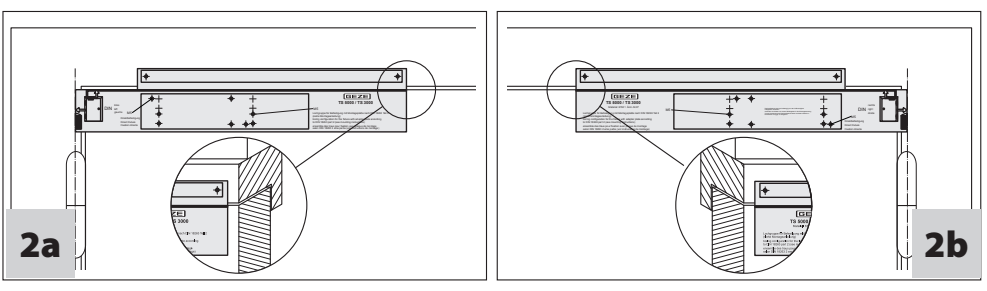

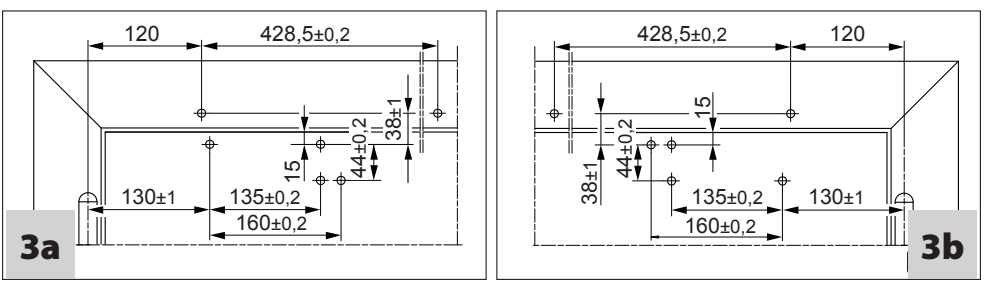

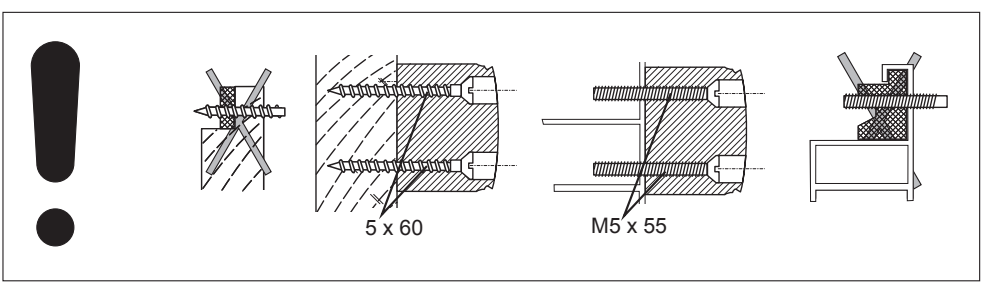

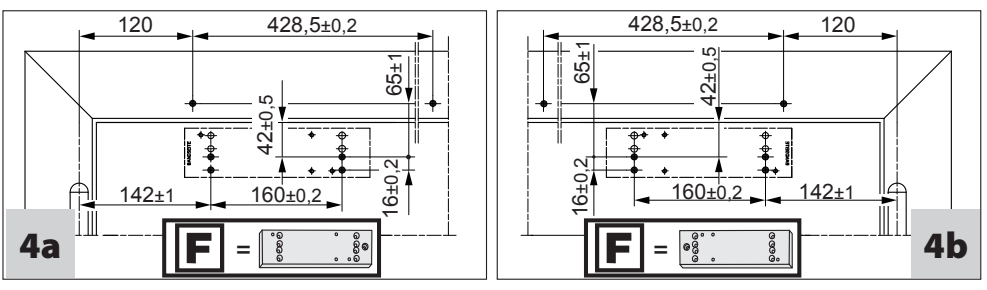

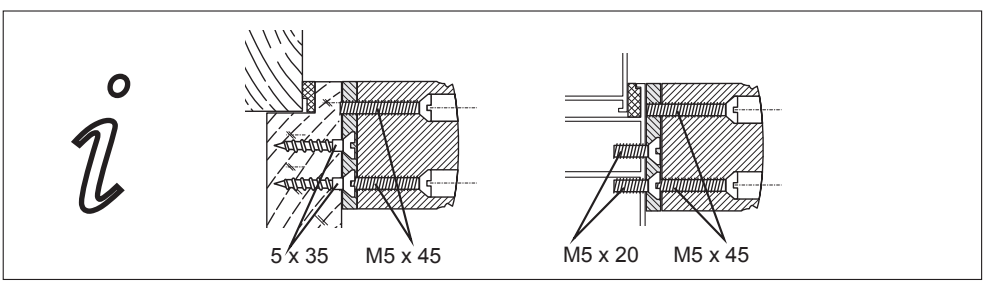

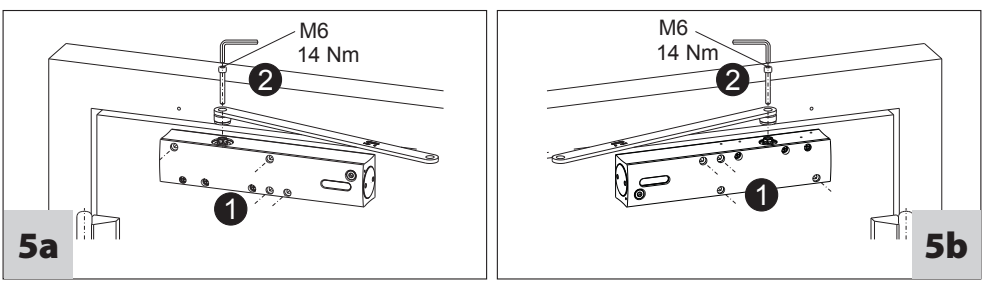

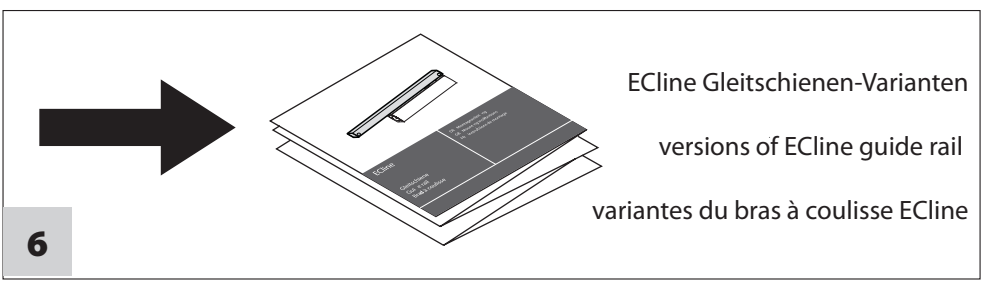

ECline Gleitschienen-Varianten

versions of ECline guide rail

variantes du bras à coulisse ECline

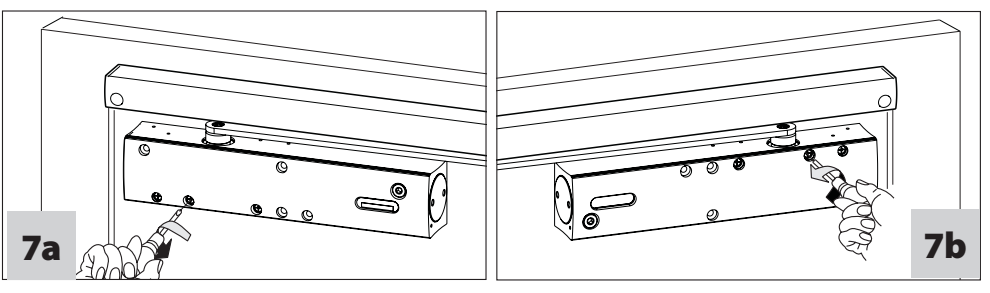

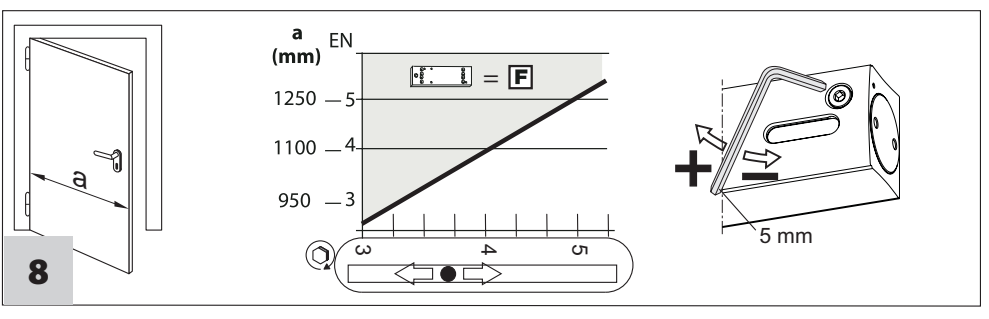

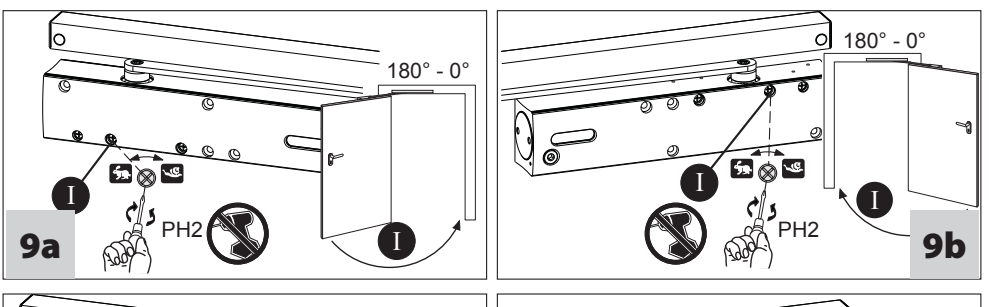

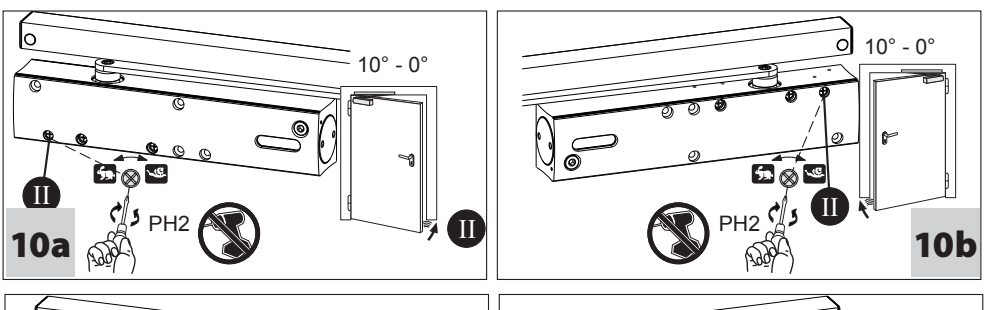

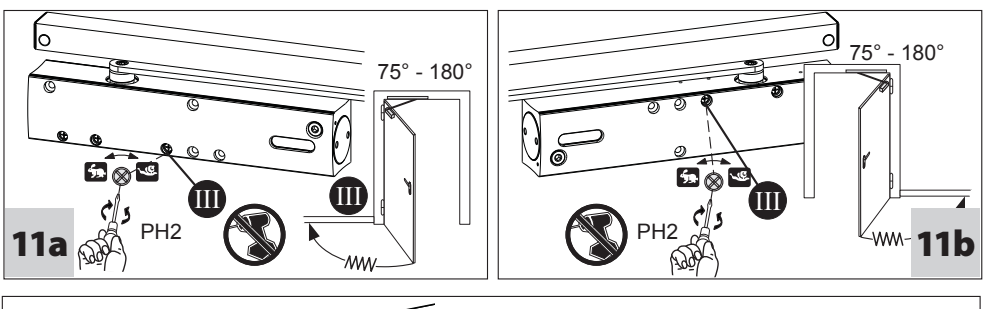

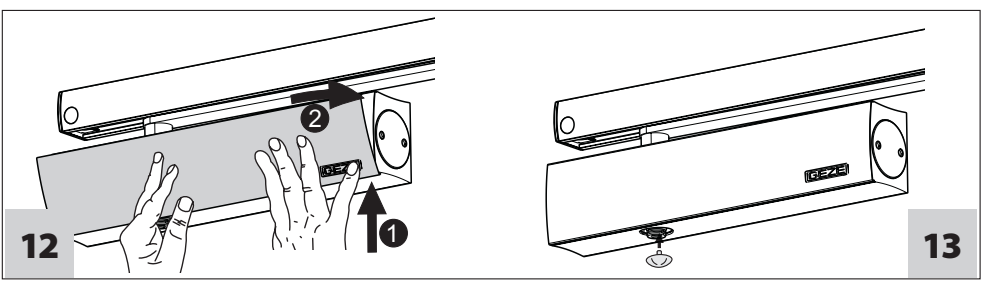

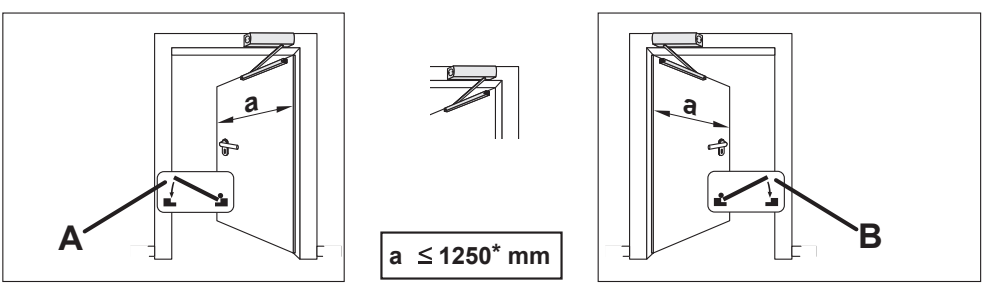

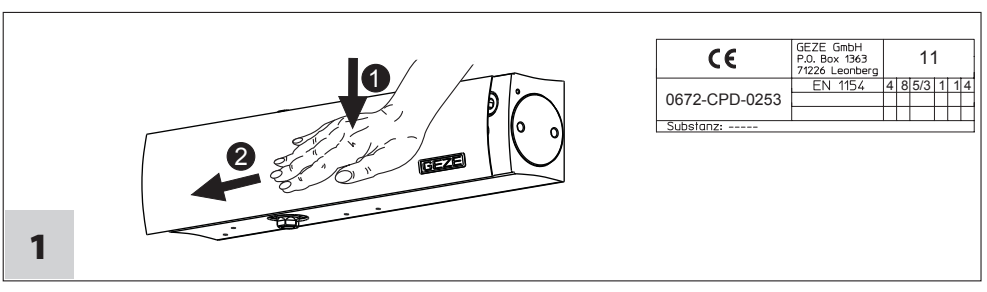

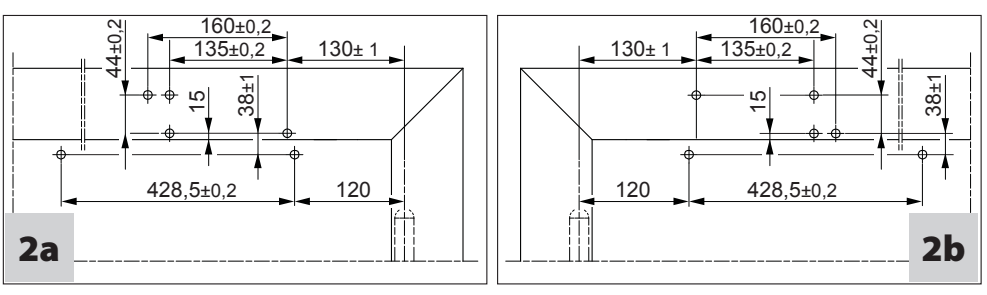

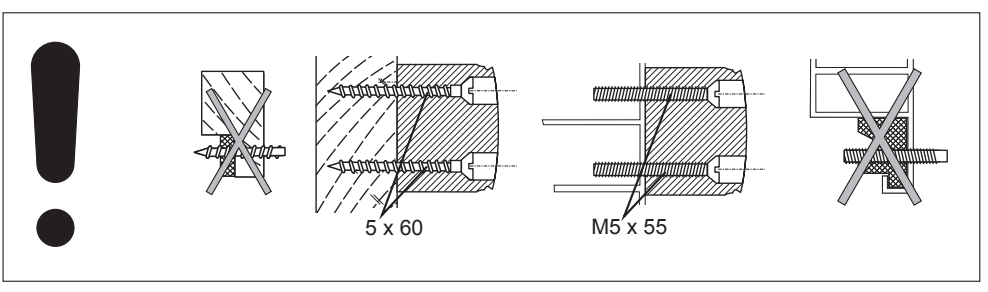

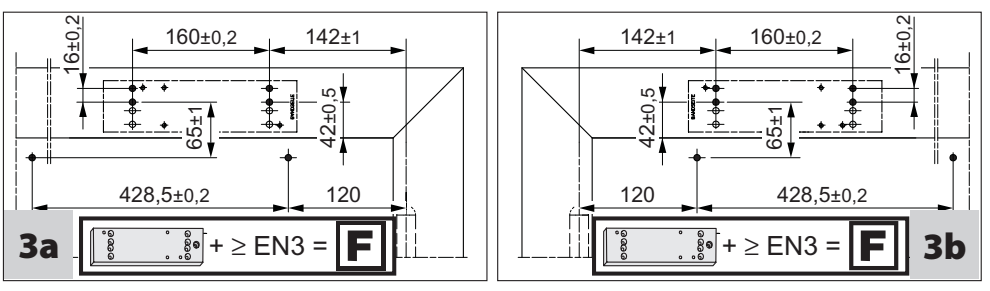

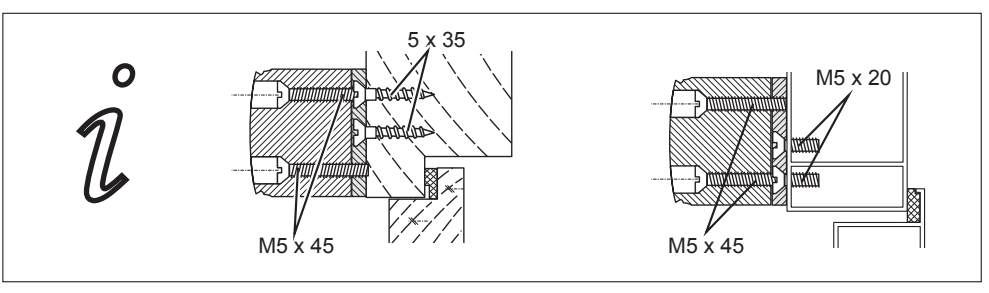

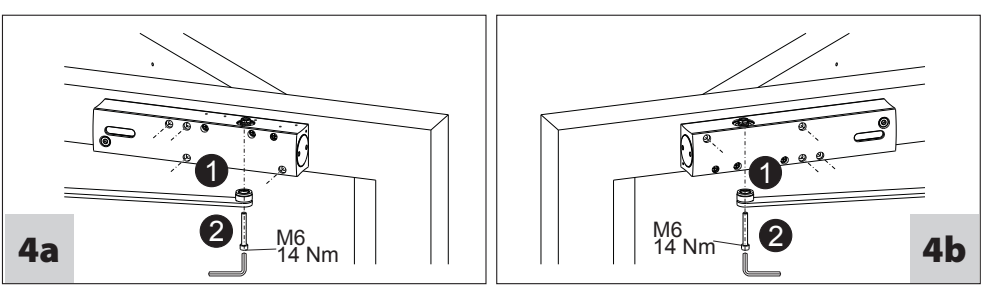

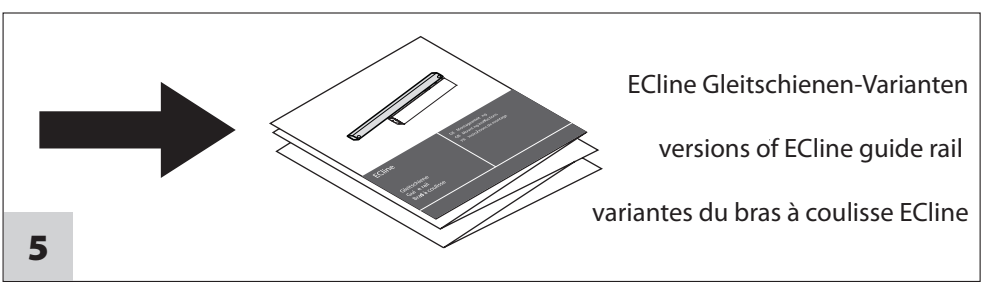

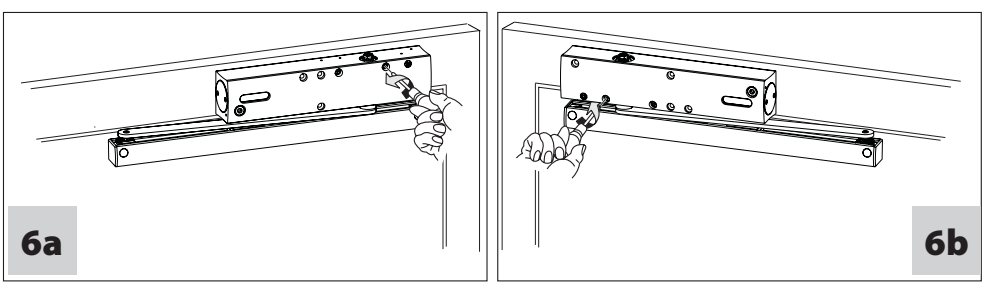

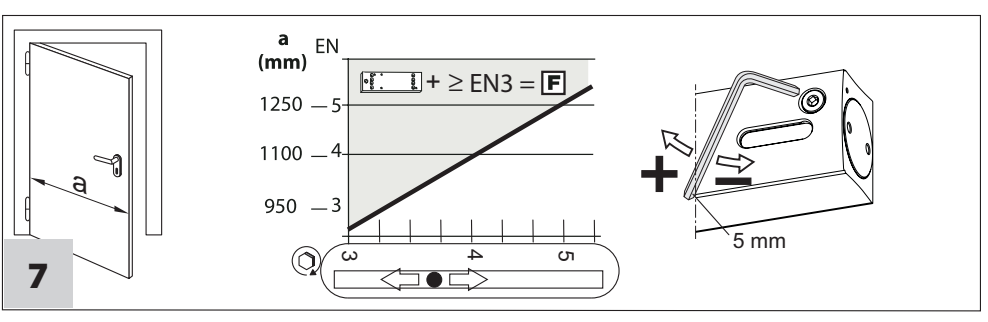

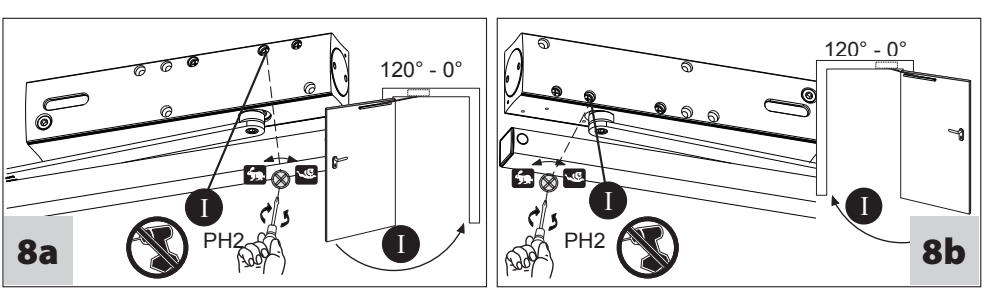

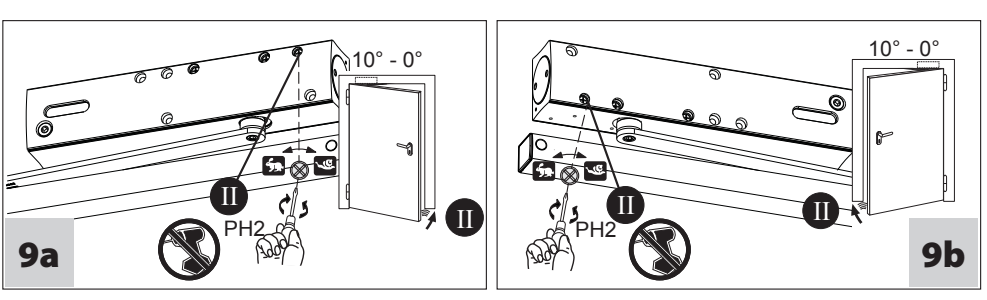

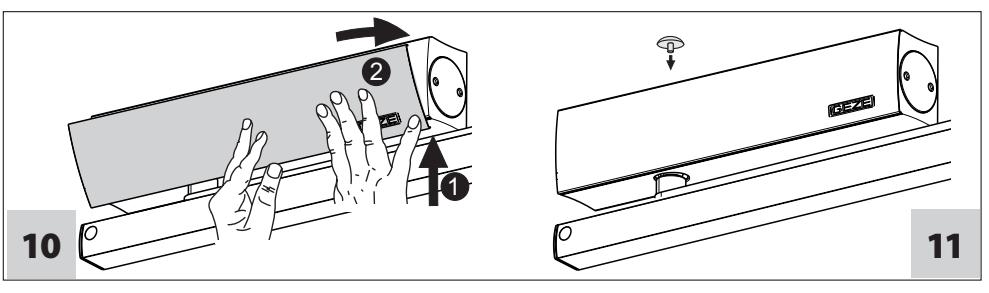

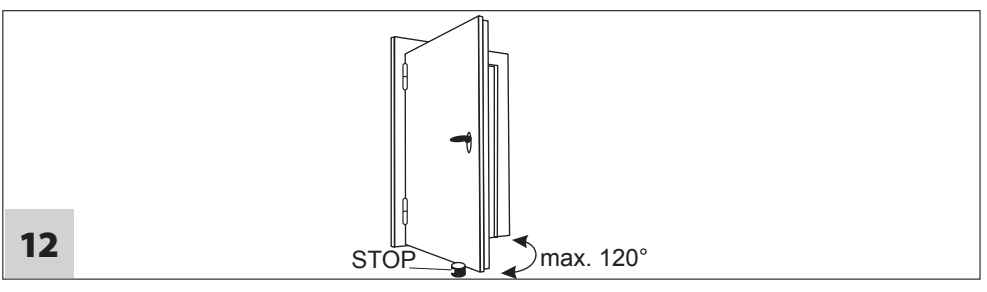

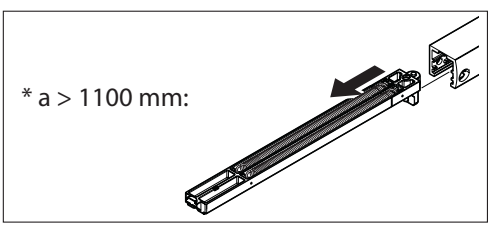

GEZE GmbH
P.O.Box 1363
Reinhold-Vöster-Straße 21–29
71229 Leonberg
Germany

Tel.: 0049 7152 203-0
Fax: 0049 7152 203-310
www.geze.com

144856-00

Der Maßstab DIN ISO 9001 unseres Handelns